第37回 鈴木カップ公民館対抗ソフトテニス大会
期日：令和8年11月3日（火･祝）
会場：松江総合運動公園　STG松江縁テニスコート

★予選リーグ

Aブロック		1	2	3	勝 率	差	順 位
1	**古志原（A）**		③	②	2 / 2		1
2	**竹　　矢**	0		②	1 / 2		2
3	**城　　北**	1	1		0 / 2		3

Bブロック		4	5	6	7	勝 率	差	順 位
4	**法　　吉**		0	③	②	2 / 3	±0	2
5	**古　　江**	③		1	②	2 / 3	+2	1
6	**大　　庭**	0	②		②	2 / 3	△2	3
7	**川　　津**	1	1	1		0 / 3		4

1位～3位は、当該チーム間の得失ペア数差による。

Cブロック		8	9	10	勝 率	差	順 位
8	**津　　田**		②	②	2 / 2		1
9	**古志原（B）**	1		0	0 / 2		3
10	**秋　　鹿**	1	③		1 / 2		2

★１位～６位トーナメント

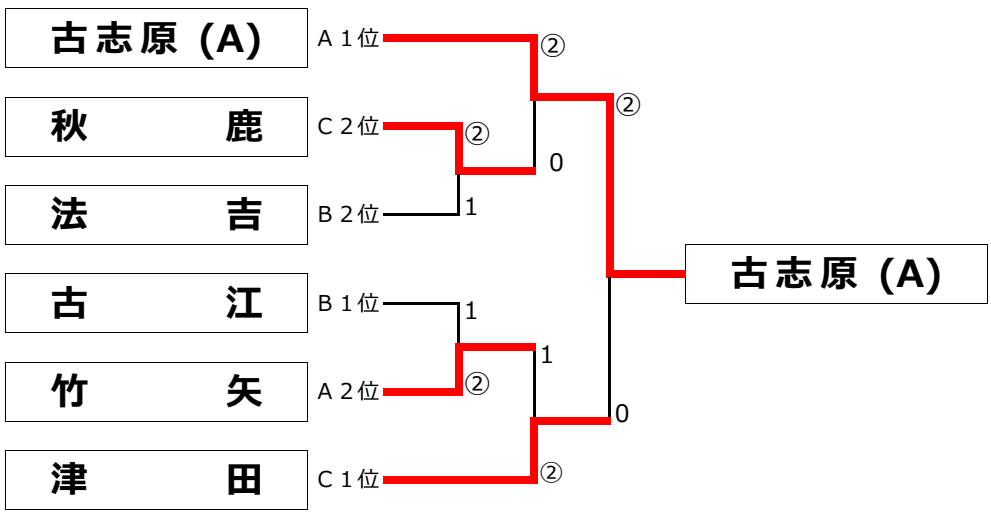

◆３位決定戦

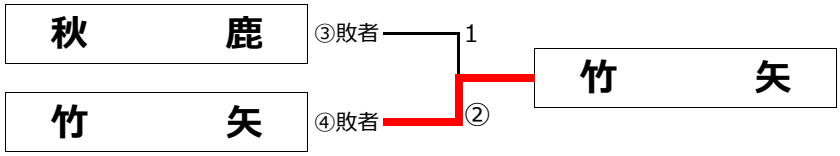

◆５位決定戦

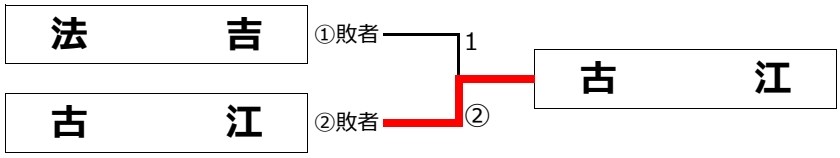

★７位～10位トーナメント

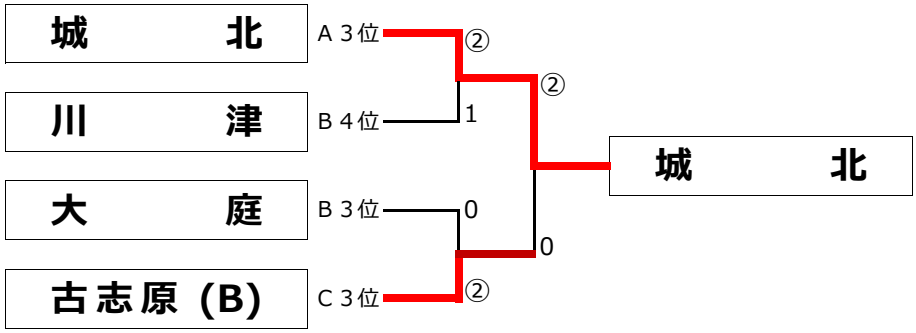

◆９位決定戦

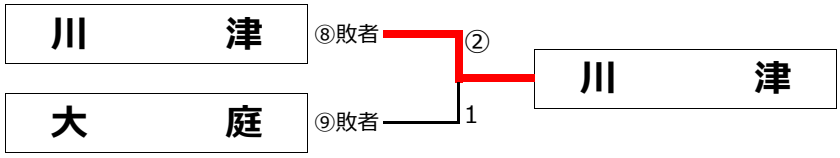

期 日：令和8年11月3日(火･祝)
会 場：ＳＴＧ松江縁テニスコート

第37回 鈴木カップ 公民館対抗ソフトテニス大会

1位	古志原公民館(A)
2位	津田公民館
3位	竹矢公民館
4位	秋鹿公民館
5位	古江公民館

6位	法吉公民館
7位	城北公民館
8位	古志原公民館(B)
9位	川津公民館
10位	大庭公民館

詳細結果

予選リーグ

No.1	**古志原 (A)**	**③－0**	No.2	**竹矢**	
	執印･真玉一	④－2		木村･大屋幸	
	野津･真玉紅	④－1		大屋瑠･原田	
	飴田･宮西	④－0		荒川･三輪	
No.1	**古志原 (A)**	**②－1**	No.3	**城北**	
	執印･真玉一	1－④		近藤･楢崎	
	野津･真玉紅	④－0		永井佐･岩田	
	飴田･宮西	④－2		門脇･永井翔	
No.6	**大庭**	**②－1**	No.7	**川津**	
	今井･森山秀	④－1		油谷侑･佐々木	
	森山純･小藤	1－④		福島･安井	
	藤原･大坂	④－3		油谷英･油谷拓	
No.5	**古江**	**②－1**	No.7	**川津**	
	木村実･木村優	④－1		油谷拓･油谷英	
	安部･斉藤	2－④		福島･安井	
	伊藤･木村一	④－1		油谷侑･佐々木	
No.4	**法吉**	**②－1**	No.7	**川津**	
	真野･小西	④－0		油谷侑･佐々木	
	本田･三上	0－④		福島･安井	
	福間･矢田	④－0		油谷拓･油谷英	
No.9	**古志原 (B)**	**0－③**	No.10	**秋鹿**	
	福島･柏井	1－④		田中･小村	
	大谷･岩原	0－④		佐々木･井原	
	真玉浩･津田	1－④		小笠原洋･福島孝	

準々決勝

C2	**秋鹿**	**②－1**	B2	**法吉**	
	田中･小村	④－0		真野･小西	
	佐々木･井原友	1－④		本田･三上	
	小笠原･井原篤	④－2		福間･矢田	

準決勝

A1	**古志原 (A)**	**②－0**	C2-B2	**秋鹿**	
	執印･真玉一	④－2		田中･小村	
	野津･真玉紅	④－0		佐々木･福島美	
	飴田･宮西			小笠原洋･小笠原剛	

三位決定戦

	秋鹿	**1－②**		**竹矢**	
	小笠原･井原篤	④－0		荒川･三輪	
	佐々木･福島	1－④		大屋瑠･原田	
	田中･小村	2－④		木村･大屋幸	

決勝

A1～B2	**古志原 (A)**	**②－0**	B1～C1	**津田**	
	執印･真玉一	④－3		野津･松本馨	
	野津･真玉紅	④－R			
	飴田･宮西	④－2		佐藤･渡部	

予選リーグ

No.2	**竹矢**	**②－1**	No.3	**城北**	
	荒川･三輪	0－④		近藤･楢崎	
	大屋瑠･原田	④－3		永井佐･岩田	
	木村･大屋幸	④－2		門脇･永井翔	
No.4	**法吉**	**0－③**	No.5	**古江**	
	真野･小西	1－④		木村一･伊藤	
	本田･三上	3－④		斉藤･安部	
	福間･矢田	2－④		木村優･西尾	
No.4	**法吉**	**③－0**	No.6	**大庭**	
	真野･小西	④－0		今井･森山秀	
	本田･三上	④－3		森山純･小藤	
	福間･矢田	④－3		藤原･大坂	
No.5	**古江**	**1－②**	No.6	**大庭**	
	伊藤･木村一	④－1		今井･森山秀	
	斉藤･安部	0－④		森山純･小藤	
	木村実･西尾	3－④		藤原･大坂	
No.8	**津田**	**②－1**	No.9	**古志原 (B)**	
	佐藤･渡部	④－0		福島･柏井	
	金津･吉賀	1－④		大谷･岩原	
	野津･松本馨	④－3		真玉浩･津田	
No.8	**津田**	**②－1**	No.10	**秋鹿**	
	佐藤･渡部	④－0		井原･福島孝	
	金津･吉賀	④－1		佐々木･福島美	
	野津･松本馨	3－④		田中･小村	

準々決勝

B1	**古江**	**1－②**	A2	**竹矢**	
	伊藤･木村一	④－2		荒川･三輪	
	斉藤･安部	0－④		大屋瑠･原田	
	木村実･木村優	3－④		木村･大屋幸	

準決勝

B1-A2	**竹矢**	**1－②**	C1	**津田**	
	荒川･三輪	0－④		野津･松本馨	
	大屋瑠･原田	④－3		金津･吉賀	
	木村･大屋幸	2－④		佐藤･渡部	

五位決定戦

	法吉	**1－②**		**古江**	
	真野･小西	2－④		伊藤･木村一	
	本田･三上	④－1		斉藤･安部	
	福間･矢田	0－④		木村優･木村実	

トーナメント七～九位

A3	**城北**	**②－1**	B4	**川津**	
	近藤･楢崎	④－2		油谷拓･油谷英	
	永井佐･岩田	3－④		福島･安井	
	門脇･永井翔	④－0		油谷侑･佐々木	

七位決定戦

	城北	**②－0**		**古志原 (B)**	
	近藤･楢崎	④－1		柏井･真玉	
	永井佐･岩田	④－1		大谷･岩原	
	門脇･永井翔			福島･津田	

トーナメント七～九位

B3	**大庭**	**0－②**	C3	**古志原 (B)**	
	今井･森山秀	3－④		福島･津田	
	森山純･小藤	2－④		大谷･岩原	
	藤原･大坂			柏井･真玉浩	

九位決定戦

	川津	**②－1**		**大庭**	
	油谷拓･佐々木	④－2		藤原･大坂	
	福島･安井	3－④		森山純･小藤	
	油谷英･油谷侑	④－3		今井･森山秀	

鈴木カップ公民館対抗ソフトテニス大会・歴代記録

順位／回	優勝	準優勝	第３位
第２回	朝日公民館		
第３回	古志原公民館（Ａ）		
第４回	乃木公民館（Ａ）		
第５回	法吉公民館（Ａ）		
第６回	乃木公民館（Ａ）		
第７回 (H8.7.20)	古志原公民館（Ａ）	法吉公民館（Ｂ）	大庭公民館（Ａ）
第８回 (H9.7.21)	法吉公民館（Ａ）	古志原公民館（Ａ）	川津公民館 大庭公民館（Ａ）
第９回 (H10.7.5)	法吉公民館（Ａ）		
第10回 (H11.7.18)	乃木公民館（Ａ）	朝日公民館	法吉公民館（Ａ） 川津公民館（Ａ）
第11回 (H12.7.18)	古志原公民館（Ａ）		
第12回 (H13.7.29)	古志原公民館（Ａ）	津田公民館	乃木公民館（Ａ） 大庭公民館（Ｂ）
第13回 (H14.7.28)	古志原公民館（Ａ）		
第14回 (H15.8.10)	津田公民館	乃木公民館（Ａ）	城北公民館
第15回 (H16.7.18)	乃木公民館（Ａ）	津田公民館（Ａ）	古志原公民館（Ａ）
第16回 (H17.7.24)	乃木公民館（Ａ）	秋鹿公民館（Ａ）	古志原公民館（Ａ）
第17回 (H18.9.3)	乃木公民館（Ａ）	古志原公民館（Ａ）	津田公民館
第18回 (H19.7.22)	鹿島公民館	津田公民館	法吉公民館 乃木公民館（Ａ）
第19回 (H20.7.21)	乃木公民館（Ａ）	法吉公民館	鹿島公民館 津田公民館（Ａ）
第20回 (H21.7.20)	古志原公民館（Ａ）	津田公民館（Ａ）	法吉公民館 乃木公民館（Ａ）
第21回 (H22.7.18)	乃木公民館（Ａ）	法吉公民館	鹿島公民館 城西公民館
第22回 (H23.7.18)	城西公民館（Ａ）	東出雲公民館	鹿島公民館 古志原公民館（Ａ）
第23回 (H24.7.15)	古志原公民館（Ａ）	乃木公民館（Ｂ）	城西公民館（Ａ） 鹿島公民館
第24回 (H25.7.15)	朝日公民館	秋鹿公民館	城北公民館 竹矢公民館
第25回 (H26.8.31)	城北公民館	古志原公民館（Ａ）	法吉公民館
第26回 (H27.7.20)	城北公民館	朝日公民館	秋鹿公民館（Ａ）
第27回 (H28.7.18)	津田公民館	川津公民館	城北公民館
第28回 (H29.7.23)	竹矢公民館	鹿島公民館	古志原公民館（Ｂ）
第29回 (H30.7.16)	法吉公民館	竹矢公民館	城北公民館
第30回 (R1.7.15)	法吉公民館	古志原公民館（Ａ）	竹矢公民館
第31回 (R2.7.5)	新型コロナウィルス感染症拡大防止のため中止		
第32回 (R3.7.11)	城北公民館	秋鹿公民館	城東公民館
第33回 (R4.7.24)	城北公民館	秋鹿公民館	古志原公民館（Ａ）
第34回 (R5.7.23)	城北公民館	古江公民館	法吉公民館
第35回 (R6.7.15)	古志原公民館（Ｂ）	秋鹿公民館	城北公民館
第36回 (R7.7.6)	古志原公民館（Ａ）	津田公民館	法吉公民館
第37回 (R8.11.3)	古志原公民館（Ａ）	津田公民館	竹矢公民館